Развертка блоков по оси ,,Б,,.

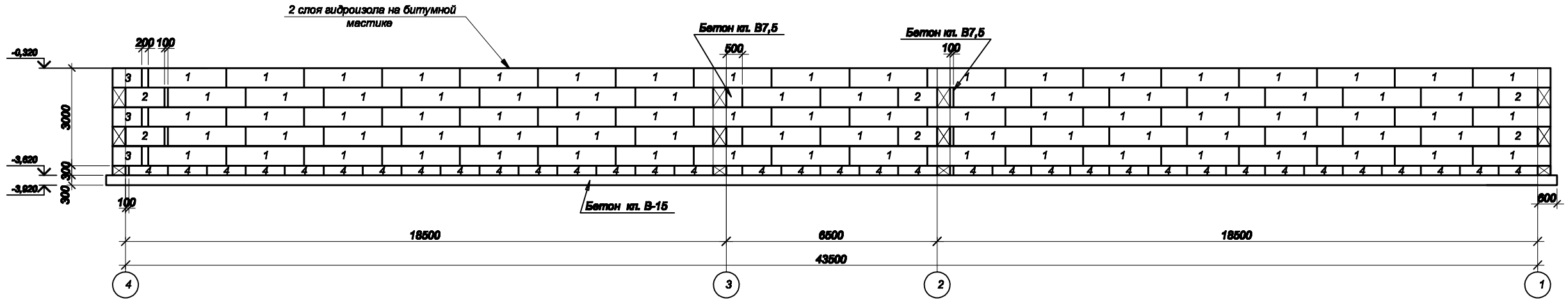

Развертка блоков по оси ,,1,,.

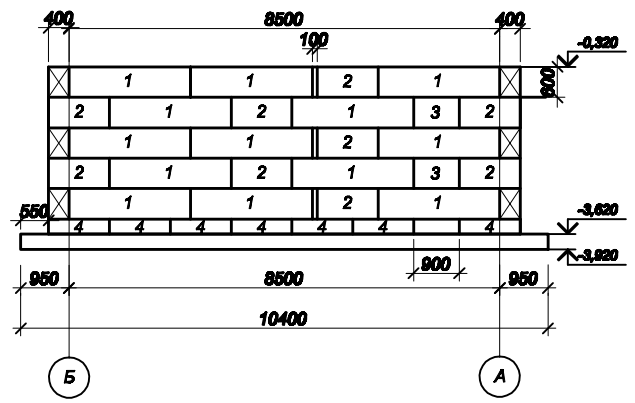

Развертка блоков по оси ,,4,,.

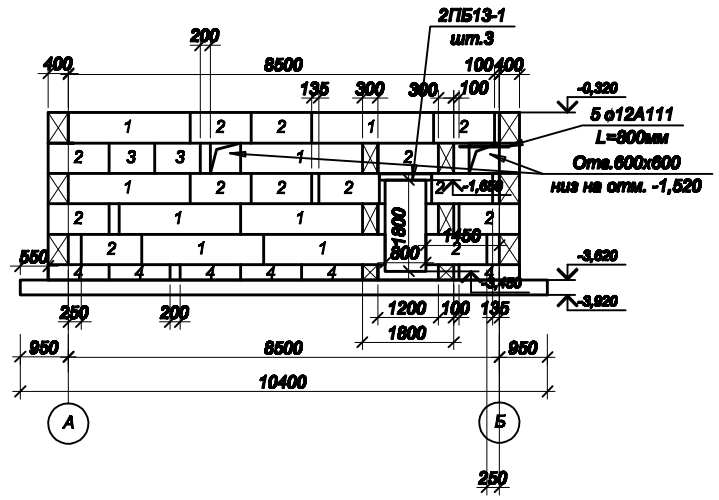

Сечение 5 - 5

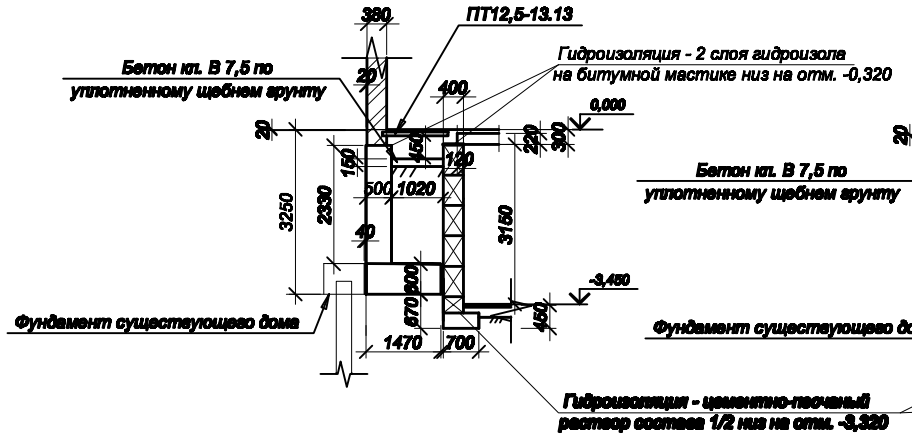

Сечение 6 - 6

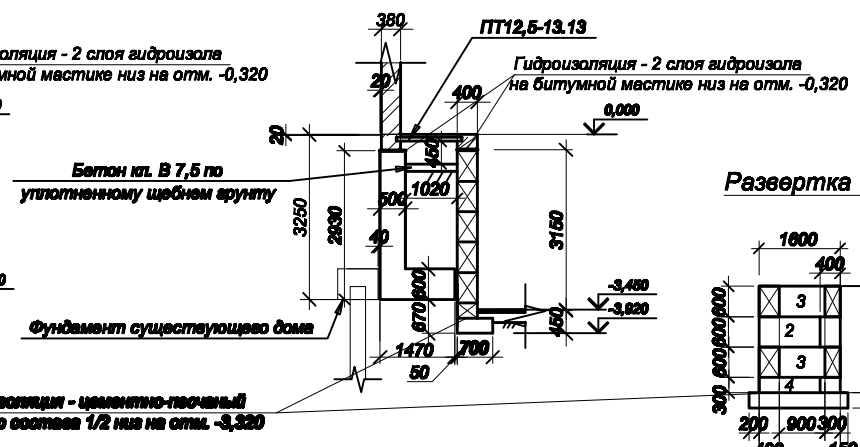

Развертка №1.

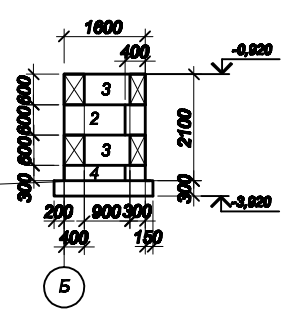

Развертка №2.

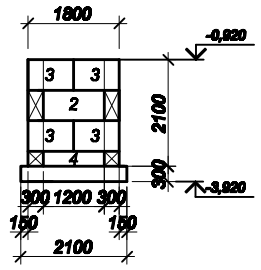

Спецификация к схеме расположения фундаментов

Поз.	Обозначение	Наименование	Кол.	Масса ед,кг	Примеч.
		Блоки бетонные			
1	ГОСТ 13579-78*	ФБС 24.4.6-т	189	1260	
2	ГОСТ 13579-78*	ФБС 12.4.6-т	59	790	
3	ГОСТ 13579-78*	ФБС 9.4.6-т	59	590	
4	ГОСТ 13579-78*	ФБС 12.4.3-т	103	310	
		Бетон класса В7.5	8.4		м3
		Бетон класса В 15	51.6		м3
		Рзвертка №3			
1		16 А400СДСТУ3760-98 L=2380пм	189	3.76	709.81
2		8 А240СДСТУ3760-98 L=460пм	806	0.18	146.45
3		12 А400С ДСТУ 3760-98 L=1130пм	124	1.00	124.42
4		16 А400СДСТУ3760-98 L=1430пм	124	2.26	279.81
5		8 А240СДСТУ3760-98 L=12300	59	4.86	286.65
6		8 А240СДСТУ3760-98 L=560	496	0.22	109.72
		Перемычки			
7	Серия 1.038.1-1 в.1	2ПБ13-1-п	3	54	
8	Серия 1.038.1-1 в.1	2ПБ25-3-п	2	103	
9	Серия 1.038.1-1 в.1	5ПБ27-37-п	2	375	
10	Серия 1.038.1-1 в.2	5ПП14-5-п	2	253	
11	Серия 1.243.1-4	ПТ12,5-13.13	9	338	

Зм.	Кол.	Арк.	№док.	Пiдпис	Дата
Розробив	Макаренко				
Перевірив	Михайло				
Н.контр.	Михайло				

1200-08-КЗ

Будівництво магазину по вул. Миропольська, 29 в Дніпровському р-ні м. Києва.

Магазин

Стадія	Аркуш	Аркушів
П	5	

Розвертка блоків по осям "Б", "1", "4". Розріки 5-5, 6-6. Розвертки №1, №2. Специфікація.

ТОВ БУДСЕРВІС м.Київ

Копировал А2

Согласовано

Подп. и дата

Инв. № подл.